556.00.22.01.231

Ra 6,3 (√)

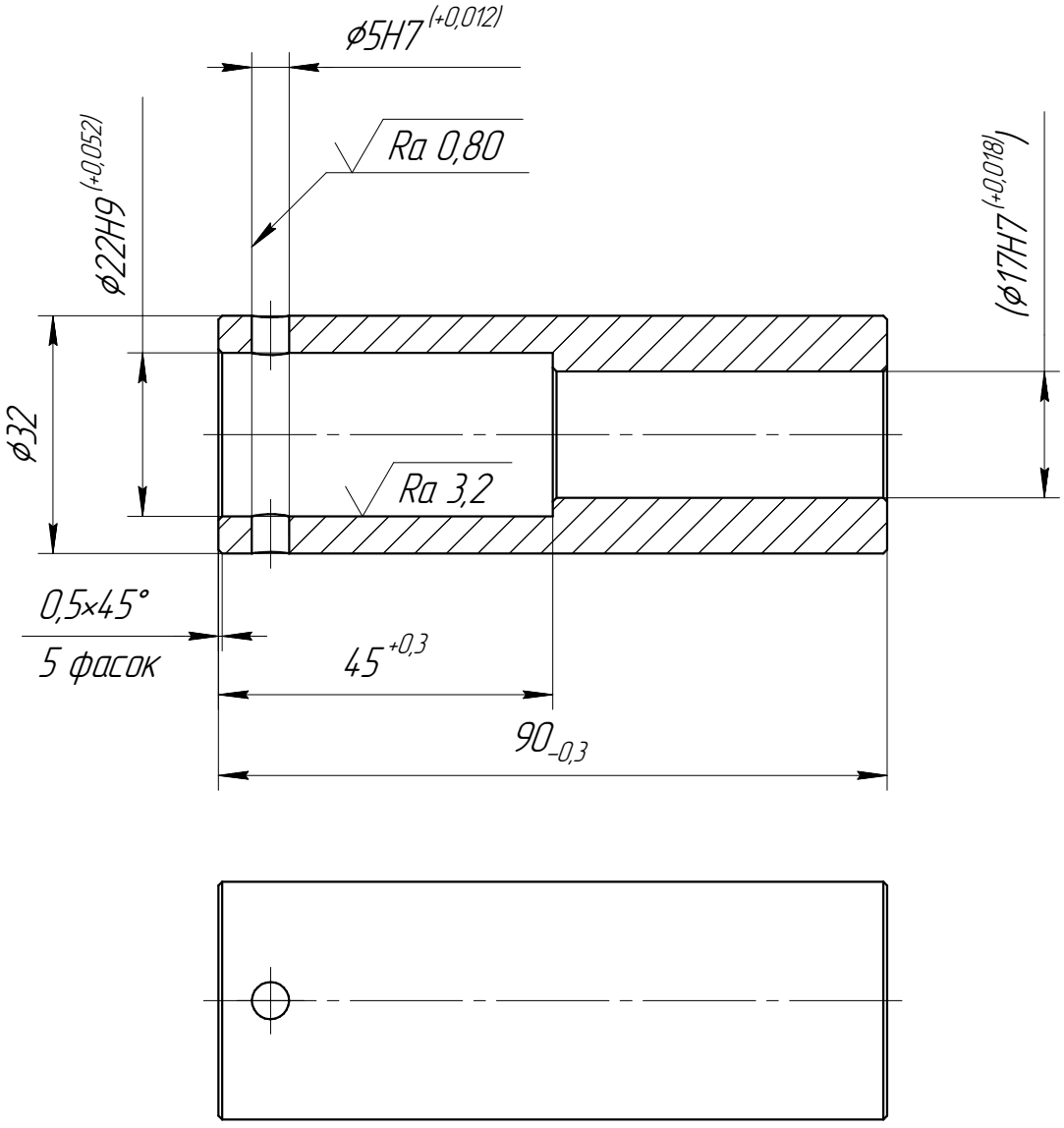

1. *Размеры для справок.
2. Размеры в скобках после сборки.
3. Общие допуски по ГОСТ 30893.2-тК.

					556.00.22.01.231		
Изм.	Лист	№ докум.	Подп.	Дата	Втулка	Лит.	Масса: 0,35 / Масштаб: 1:1
Разраб.		Захаров				Лист	Листов 1
Пров.		Гелетей					
Т.контр.							
Н.контр.		Савельев			Сталь 12Х18Н10Т ГОСТ 5632-2014		
Утв.		Фомин					

Перв. примен. 556.00.22.01.230

Справ. №

Подп. и дата

Инв. № дубл.

Взам. инв. №

Подп. и дата

Инв. № подл.

Копировал

Формат А4